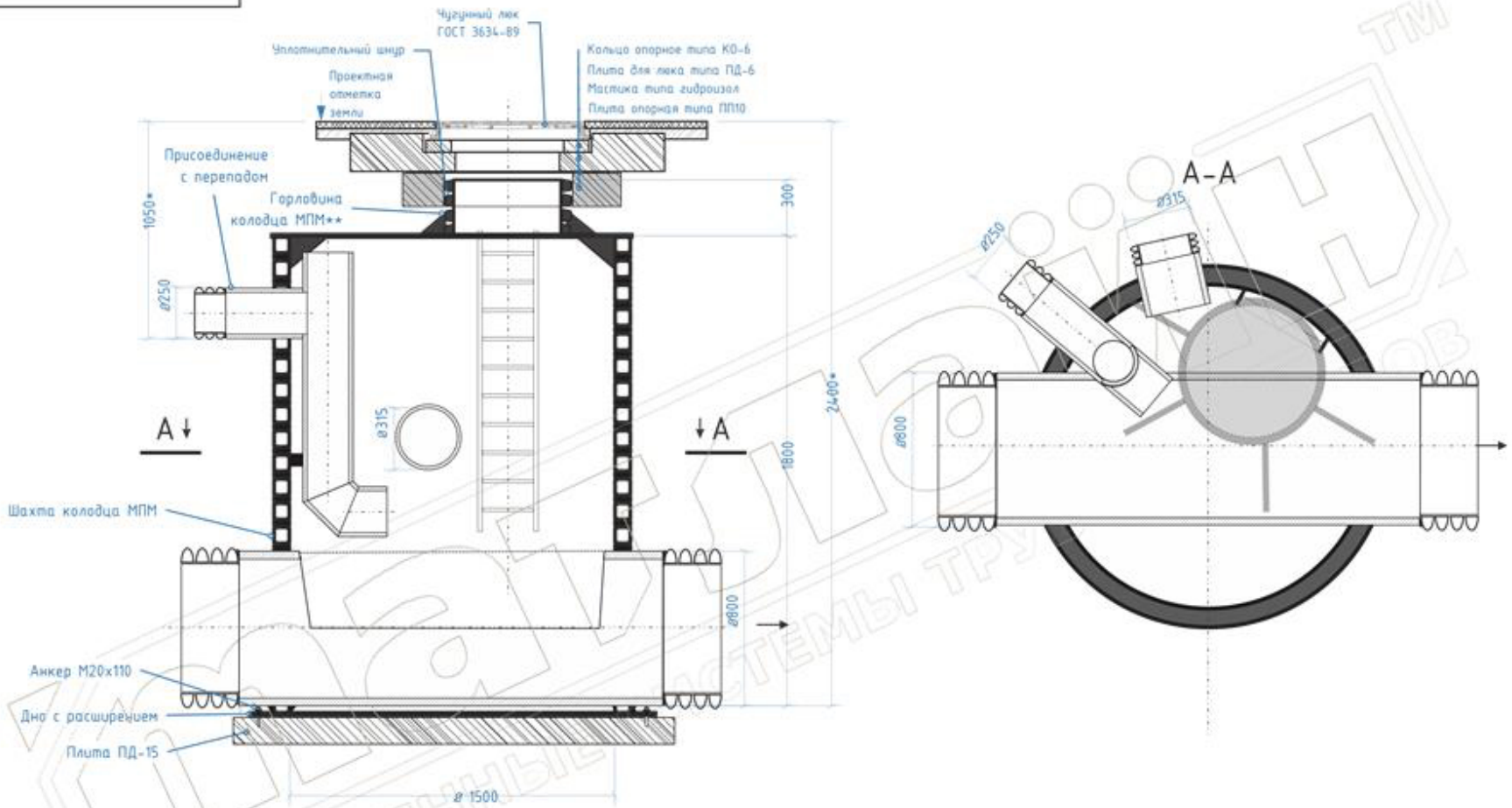

Примечание:

** рассчитывается относительно высоты по профилю, окончательная фактическая высота определяется при монтаже. Высота колодца - 2100 мм.*

*** для правильной установки по месту высота горловины изготавливается высотой 500 мм., далее она подрезается при монтаже колец и люка.*

Изделия ж/б, чугунный люк и анкерные болты в компектацию не входят и приобретаются отдельно.

					Полимерные колодцы КК-МПМ		
Изм	Лист	№ докум	Подп	Дата	Колодец канализационный коллекторный Dy800 КК-МПМ D1500 H2100 перепадной	Лит	Масса	Масштаб
Разраб								
Пров						Лист 1	Листов
Т. Контр							
					Пример размещения колодца под проезжей частью с перепадом	ООО «МПМ»	
Н. Контр							
Утв							

Инв. № подл | Подп. и дата | Взам. инв. № | Инв. № дубл. | Подп. и дата